Histoire.

L'émetteur KIWI a été conçu en 1995 par le CNES.
En 2002, une nouvelle version de l'émetteur, le KIWI Millenium a vu le jour afin d'améliorer son utilisation.

Transmission et codage.

La trame « KIWI » est constituée de 11 octets.

La vitesse de transmission est de 600 bauds (bits/s)

Le codage FSK (décalage en fréquence) consiste à associer à chaque bit un signal de fréquence déterminé. A un "zéro logique" correspond la fréquence de 900 Hz

La trame « KIWI » est constituée de 11 octets.

Alimentation.

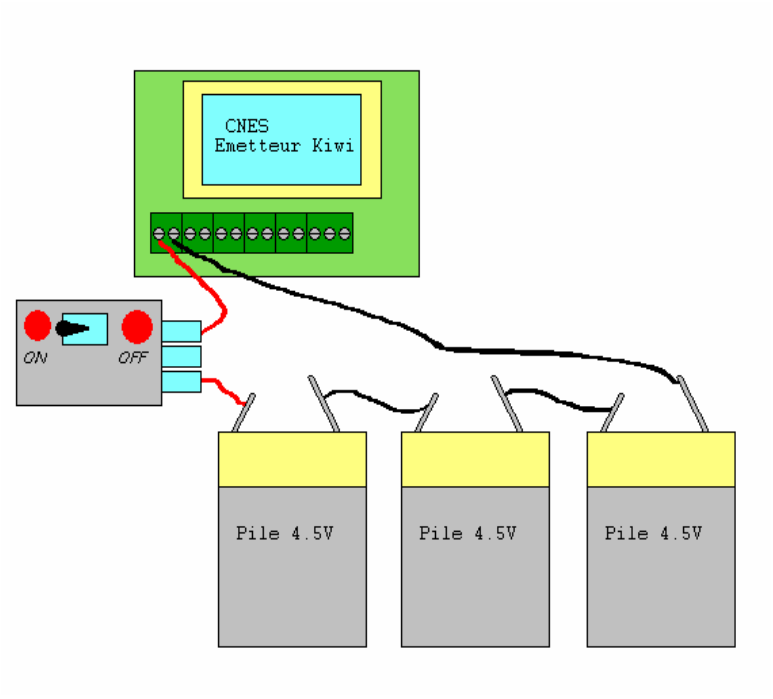

Fil rouge = fil d’alimentation positive

Fil bleu = fil d’alimentation négative

Fil noir = fil de masse (0V)

Fil vert = fil d’entrée signal

Fil jaune = fil de sortie signal

Nombre de voies : 8
Tension d'entrée minimale : 0V
Tension d'entrée maximale : 5V
Fréquence des mesures : 8 mesures quasi simultanées (8 voies) toutes les 2 secondes
Fréquence d'émission : 137,950 Mhz
Excursion de fréquence : + / - 5 kHz
Tension d'alimentation : 9 à 13 V
Puissance d'émission : 100 mW